bathroom therapy

GARANTIE

Référence : **401511064**

MEUBLE À SUSPENDRE 120 CM PANADURA BLANC BRILLANT

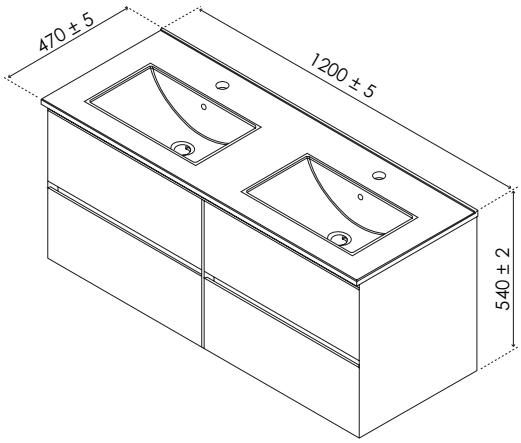

CARACTÉRISTIQUES	Meuble blanc brillant à suspendre avec simple vasque intégrée avec trop plein Dimensions : Largeur : 121,5cm x Profondeur : 47cm x Hauteur : 54cm Corps de meuble avec vide sanitaire Plan céramique blanc extra-plat, épaisseur : 18mm Dimension de la cuve : 410x265x120mm Côtés de caisson en panneaux de mélaminés (PPSM), blanc mat, épaisseur : 16mm Tiroirs et côté de caisson avec découpes biseautées Revêtement intérieur mélaminé gris brossé 2 tiroirs à glissière : sortie totale et fermeture amortie, avec poignées prise de main Façade de tiroirs en panneaux de bois compressé (MDF) blanc brillant, épaisseur : 19mm Corps de tiroirs double paroi à glissières métalliques invisibles Accessoires en options : pieds, miroirs et spots d'éclairage Livré pré-monté, sans robinetterie, sans visserie de fixation murale, sans vidage Fabrication européenne Norme PEFC
APPLICATIONS	NA
CONDITIONS D'UTILISATION	Convient uniquement pour l'application prescrite
COMPATIBILITÉ	Veiller à l'encombrement nécessaire au montage et à la pose du meuble
PRÉCAUTION D'EMPLOI	Respecter les conditions de mise en œuvre sur l'emballage et la notice.

SPECIFICATIONS D'INSTALLATION	Permet l'équipement sanitaire des salles de bains et cuisine.
	N'est pas adapté pour une application autre que celle décrite ci-dessus. Notre garantie porte sur les défauts de matière ou de fabrication et s'applique dans les conditions définies par le fabricant. La garantie ne couvre pas les consommables, l'usure normale, les pièces mobiles, les dommages dus aux chocs
PRESCRIPTION DE POSE	Livré pré-monté (sans robinetterie, sans visserie de fixation murale, sans vidage) • De conception française et de fabrication européenne